N21259

FIT KIT

C

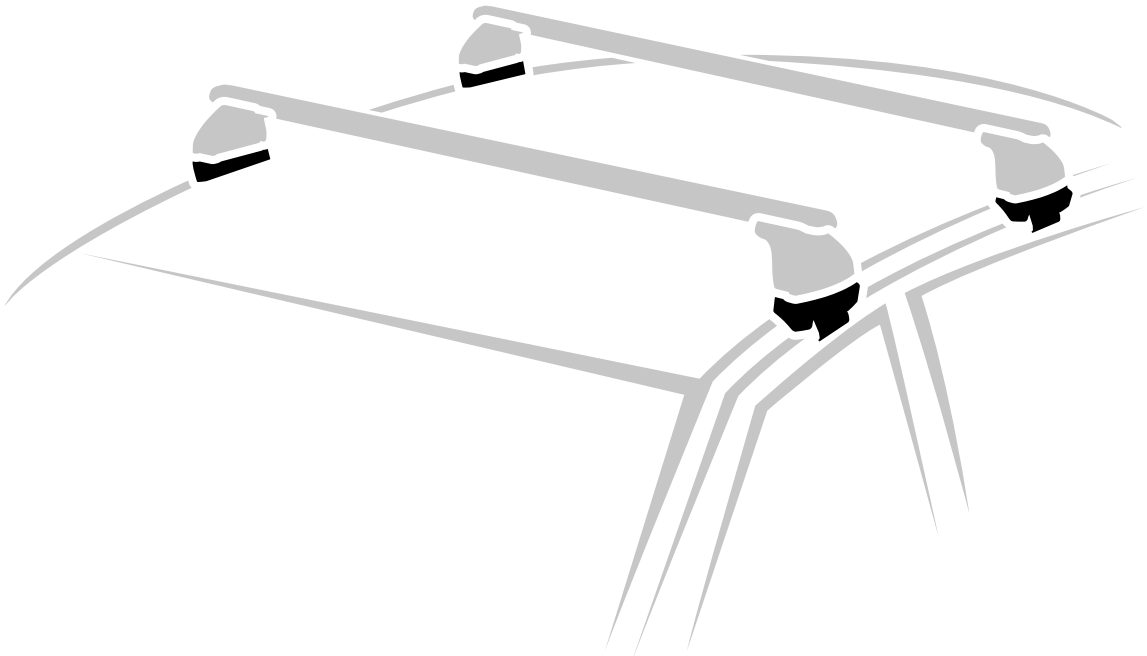

C259

91CA0414 r02

ISTRUZIONI AGGIORNATE

UPDATED INSTRUCTIONS

Non compatibile con tetto vetro

Not compatible with glass roof

Nicht kompatibel mit Glasdach

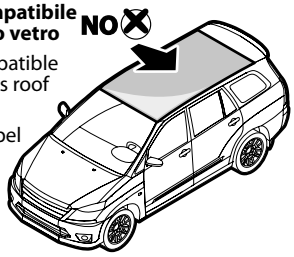

TÜV SÜD GS geprüfte Sicherheit

QUADRA **ALUMIA** **HELIO** **SILENZIO**

COMPATIBILE PER - COMPATIBLE FOR - COMPATIBLE POUR COMPATIBLE PARA - KOMPATIBEL FÜR		
FIAT 500e (no 3+1 / no cabrio)	3	04/20 →
ABARTH 500e (no 3+1 /no cabrio)	3	05/23 →
FIAT 500 Hybrid (no 3+1 /no cabrio)	3	11/25 →

NORDRIVE®
TRANSPORT SOLUTIONS



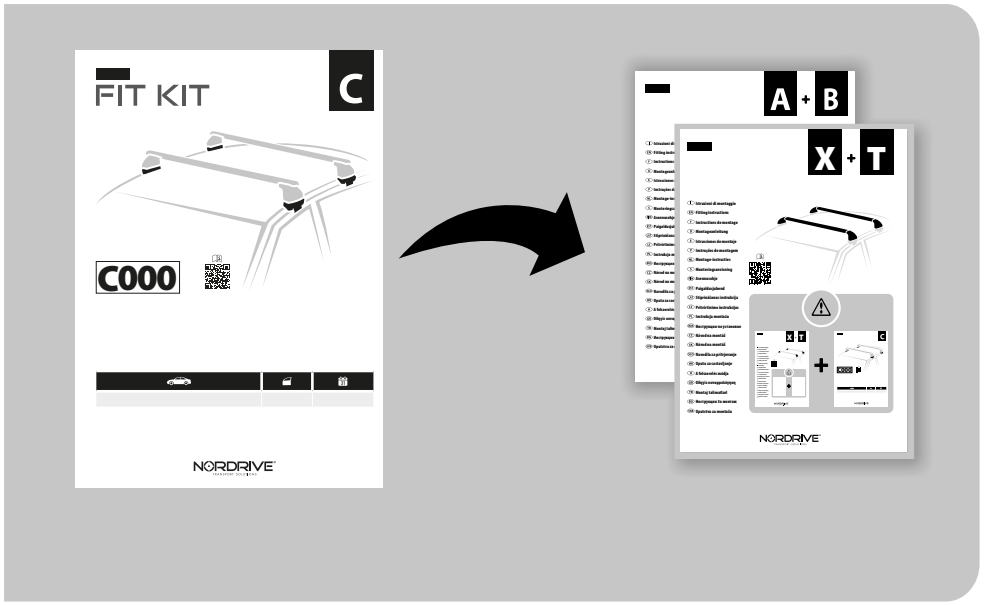

(I) Iniziare dal manuale **A+B / X+T** prima di proseguire con queste istruzioni **C**.

(EN) Before following these instructions **C**, please start firstly the manual **A+B / X+T.**

(F) Avant de suivre ces instructions **C**, veuillez commencer par le manuel **A+B / X+T**

(D) Lesen Sie zuerst die Anleitung von **A+B / X+T** bevor Sie die folgende Anweisung weiterlesen **C**.

(E) Inicie desde el manual de **A+B / X+T** antes de continuar con estas instrucciones **C**.

(P) Antes de seguir estas instruções **C**, leia o manual **A+B / X+T.**

(NL) Voordat u deze instructies **C** volgt, dient u eerst de handleiding **A+B / X+T** te starten.

(S) Innan ni följer dessa instruktioner **C**, vänligen läs manualen **A+B / X+T.**

(FIN) Aloita **A+B / X+T** oppaasta, ennen kuin jatkat näiden ohjeiden noudattamista **C**.

(EST) Enne nende juhiste **C** järgimist alustage kõigepealt **A+B / X+T** kasutusjuhendit.

(LAT) Pirms izpildāt šos norādījumus **C**, lūdzu, vispirms sāciet **A+B / X+T** rokasgrāmatu.

(LT) Prieš pradedant sekti šias instrukcijas **C**, prašome perskaityti vadovą **A+B / X+T.**

(PL) Przed wykonaniem tych instrukcji **C** należy najpierw zapoznać się z instrukcją **A+B / X+T.**

(RUS) Прежде чем приступить к выполнению этих инструкций **C**, начните с руководства **A+B / X+T.**

(CZ) Než budete pokračovat v těchto pokynech **C**, začněte od manuálu **A+B / X+T.**

(SK) Predtým ako budete postupovať podľa návodu, prosím prečítajte návod **A+B / X+T.**

(SLO) Pred vykonaním týchto pokynov **C** najskôr spustite príručku **A+B / X+T.**

(HR) Prije upotrebe ovih uputa **C**, prvo pokrenite priručnik **A+B / X+T.**

(H) Mielőtt követné ezt az utasítást **C**, olvassa el az **A+B / X+T** használati útmutatóját.

(GR) Διαβάστε τις οδηγίες του **A+B / X+T** προτού ακολουθήσετε αυτές τις οδηγίες **C**

(TR) Bu talimatları uygulamadan önce **C**, lütfen öncelikle **A+B / X+T** kılavuzunu başlatın.

(BG) Преди да следвате тези инструкции **C**, прочетете ръководството на **A+B / X+T.**

(SRB) Pre nego što sledite ova uputstva **C**, molimo vas pročitajte priručnik **A+B / X+T.**



C259 FIT KIT

Contenuto • Content • Contenu • Inhalt • Contenido

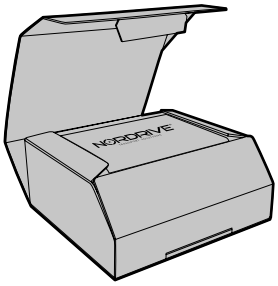

x1

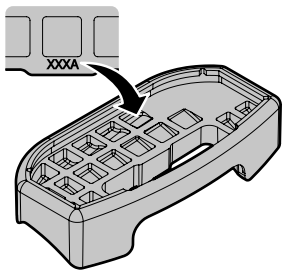

00GO0033

x1

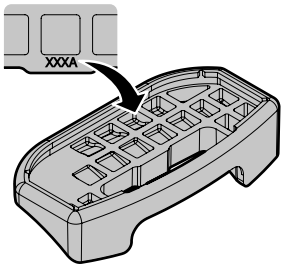

00GO0034

x1

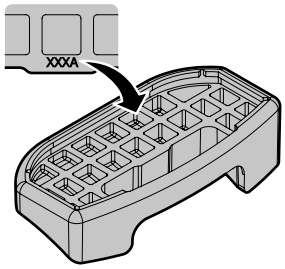

00GO0035

x1

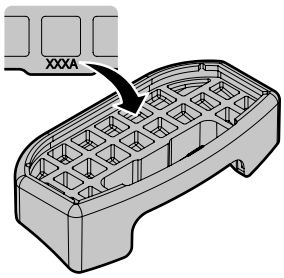

00GO0036

x1

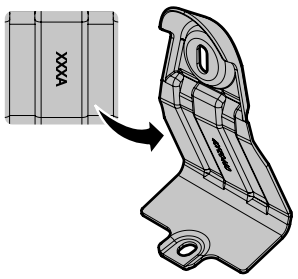

40FE0460

x1

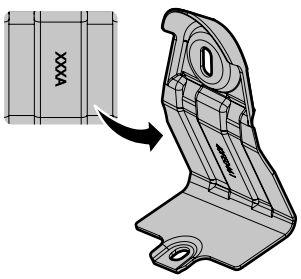

40FE0461

x1

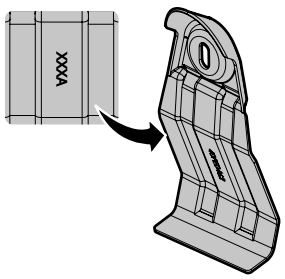

40FE0462

x1

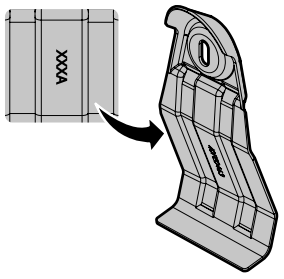

40FE0463

x4

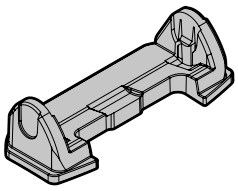

52PL0001

x2

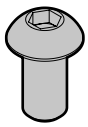

M6x12
60BE6012

x1

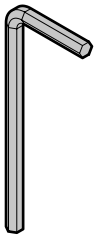

72FE0008

x1

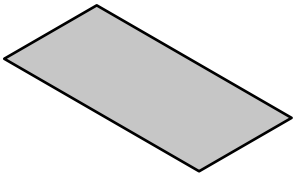

72PL3532

x4

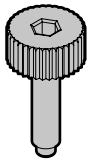

81FE054A

x4



82FE0004

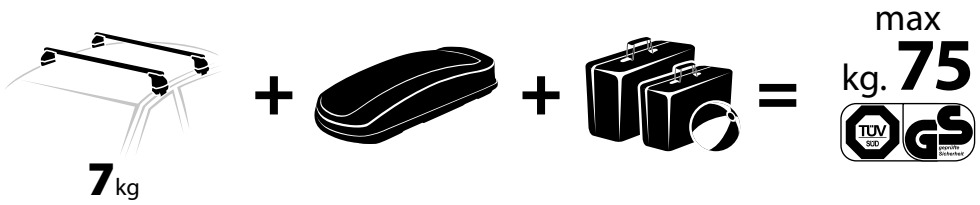

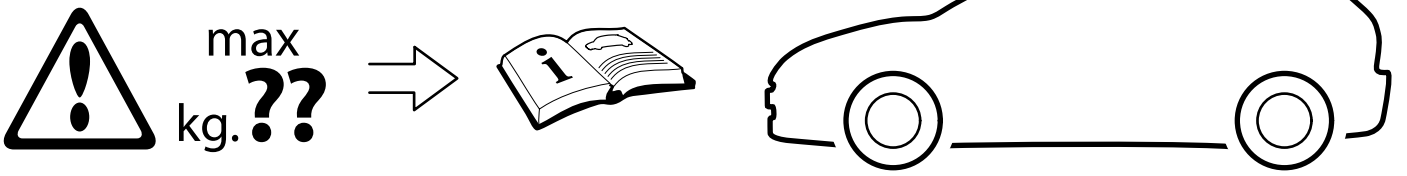

Montaggio • Fitting instructions • Montage • Montageanleitung • Montaje

COMPATIBILE PER - COMPATIBLE FOR - COMPATIBLE POUR - COMPATIBLE PARA - KOMPATIBEL FÜR

3.1 SETTINGS

			EVOS ST *STANDARD* ORIGINE RF *ROOF*		EVOS LP *LOW PROFILE*	
			Front	***Rear***	***Front***	***Rear***
FIAT 500e (no 3+1 / no cabrio)	3	04/20 →	**X** 23	**Y** 18	**X** 31	**Y** 26
			F 84cm	**R** 79cm	**F** 92cm	**R** 87cm
ABARTH 500e (no 3+1 / no cabrio)	3	05/23 →	**X** 23	**Y** 18	**X** 31	**Y** 26
			F 84cm	**R** 79cm	**F** 92cm	**R** 87cm
FIAT Hybrid (no 3+1 / no cabrio)	3	11/25 →	**X** 23	**Y** 18	**X** 31	**Y** 26
			F 84cm	**R** 79cm	**F** 92cm	**R** 87cm

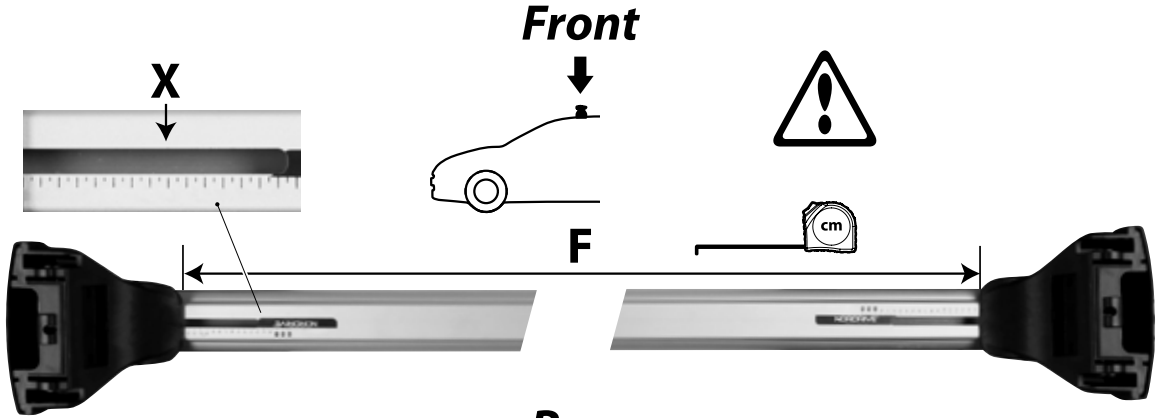

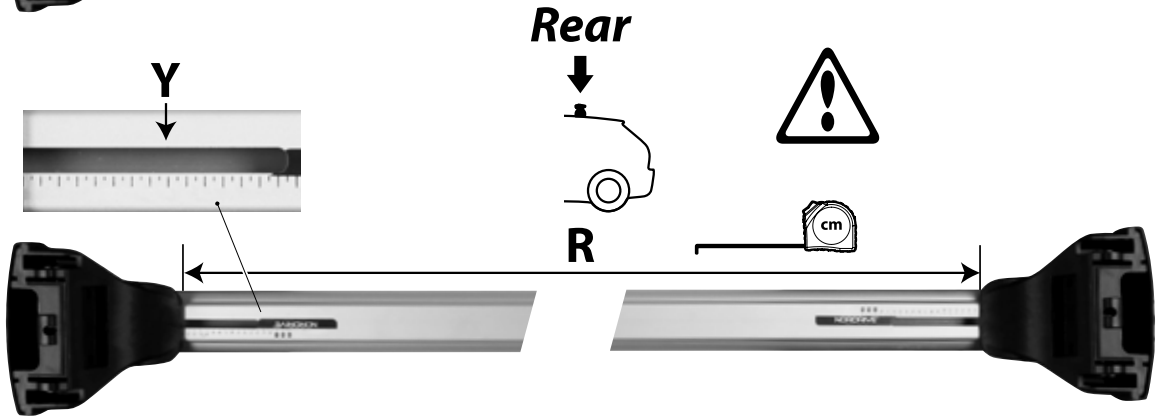



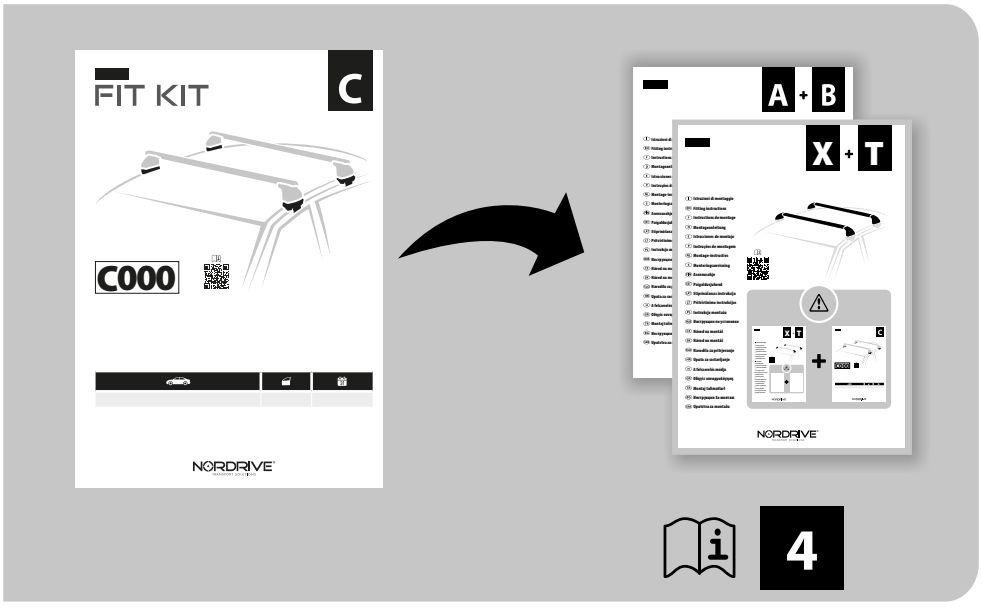

(I) Passare al manuale **A+B** / **X+T** e seguire le istruzioni come indicato ad intestazione pagina.

(EN) Switch to manual **A+B** / **X+T** and then follow the instructions as indicated above.

(F) Passez au manuel **A+B** / **X+T** et suivez les instructions comme indiqué ci-dessus.

(D) Das Handbuch **A+B** / **X+T** konsultieren und die Anleitungen wie angegeben auf Kopfzeile der Seite folgen.

(E) Vaya al manual de **A+B** / **X+T** y siga las instrucciones que se indican en el encabezado de la página.

(P) Passe para o manual **A+B** / **X+T** e siga as instruções indicadas acima.

(NL) Schakel over op manuele **A+B** / **X+T** en volg dan de instructies zoals hierboven aangegeven.

(S) Byt till manual **A+B** / **X+T** och följ där instruktionerna enligt ovan.

(FIN) Vaihda manuaaliseen **A+B** / **X+T** -sarjaan ja noudata sitten yllä olevia ohjeita.

(EST) Avage **A+B** / **X+T** juhend ja järgige ülal toodud juhiseid.

(LAT) Pārslēdzieties uz manuālo **A+B** / **X+T** un pēc tam izpildiet norādījumus, kā norādīts iepriekš.

(LT) Pereikite į vadovą **A+B** / **X+T** ir tuomet sekite instrukcijas, kaip nurodyta aukščiau.

(PL) Przełącz na ręczny **A+B** / **X+T**, a następnie postępuj zgodnie z instrukcjami, jak wskazano powyżej.

(RUS) Перейдите к руководству по **A+B** / **X+T** и следуйте инструкциям, указанным в заголовке страницы.

(CZ) Přejděte do příručky **A+B** / **X+T** a postupujte podle pokynů uvedených v záhlaví stránky.

(SK) Prejdite na návod **A+B** / **X+T** a postupujte podľa pokynov uvedených vyššie.

(SLO) Zamenjajte na navodila **A+B** / in potem jim sledite kot je navedeno zgoraj.

(HR) Prebacite se na priručnik **A+B** / **X+T** i zatim slijedite gore navedene upute.

(H) Váltson át az **A+B** / **X+T** használati útmutatójára és kövesse a fenti utasításokat.

(GR) Μεταβείτε στο φυλλάδιο του **A+B** / **X+T** και κατόπιν ακολουθήστε τις οδηγίες που φαίνονται παραπάνω.

(TR) Manuel **A+B** / **X+T** 'ye geçin ve ardından yukarıda belirtilen talimatları izleyin.

(BG) Преминете към ръководството **A+B** / **X+T** и след това следвайте инструкциите по-горе.

(SRB) Pređite na priručnik **A+B** / **X+T** и след това a zatim sledite gore navedena uputstva.

6.1

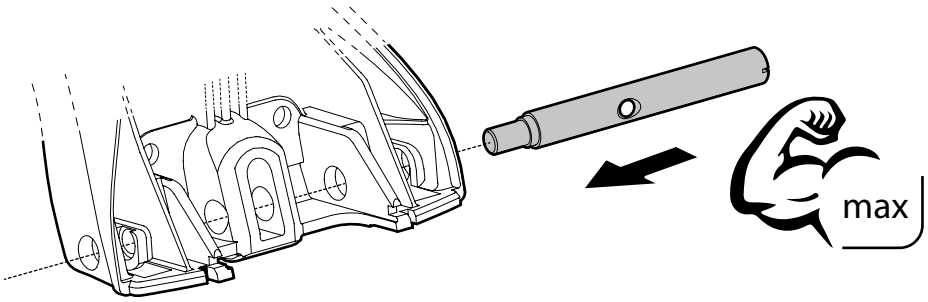
max

x4

6.2

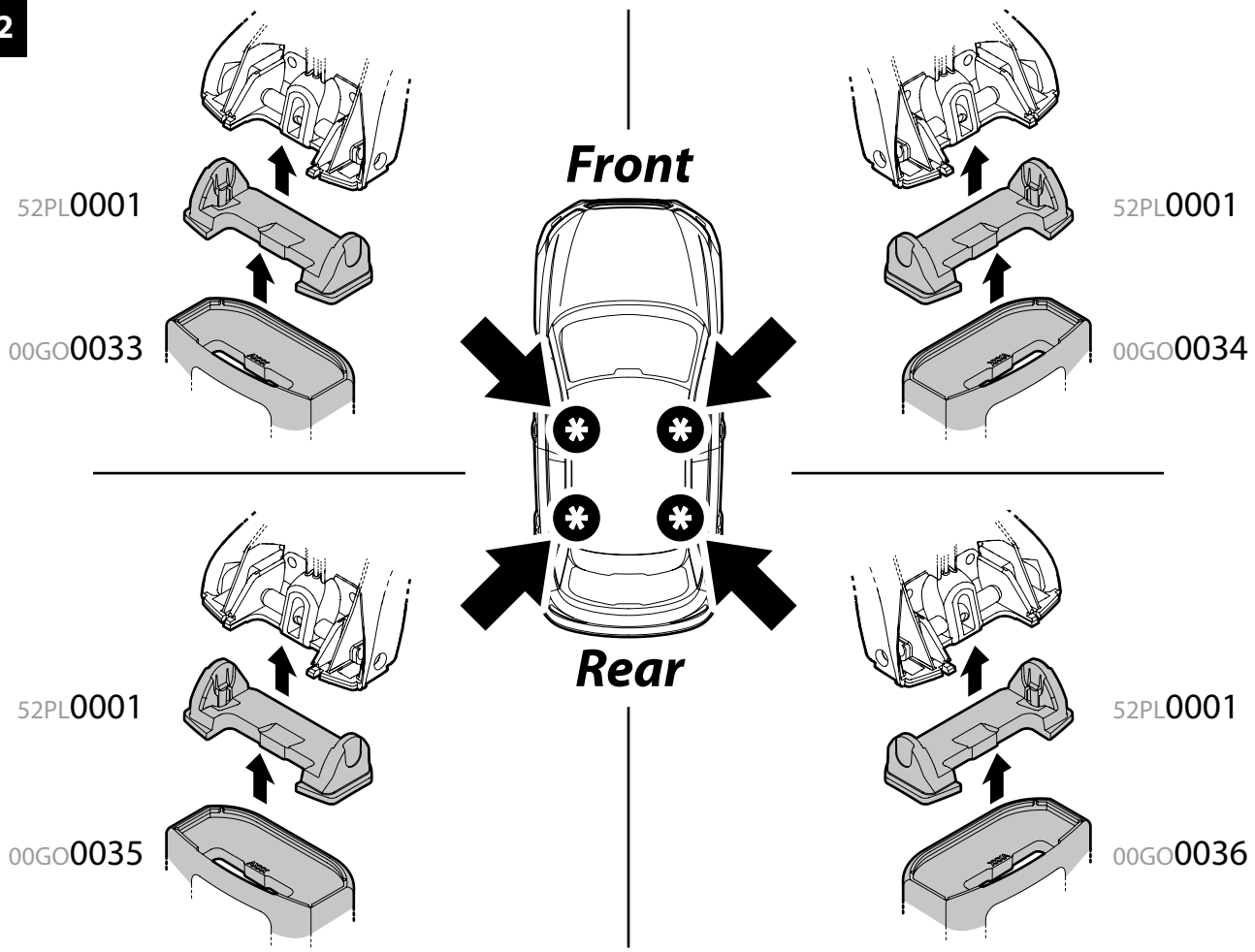
Front
52PL0001
00GO0033
52PL0001
00GO0034
Rear
52PL0001
00GO0035
52PL0001
00GO0036

6.3

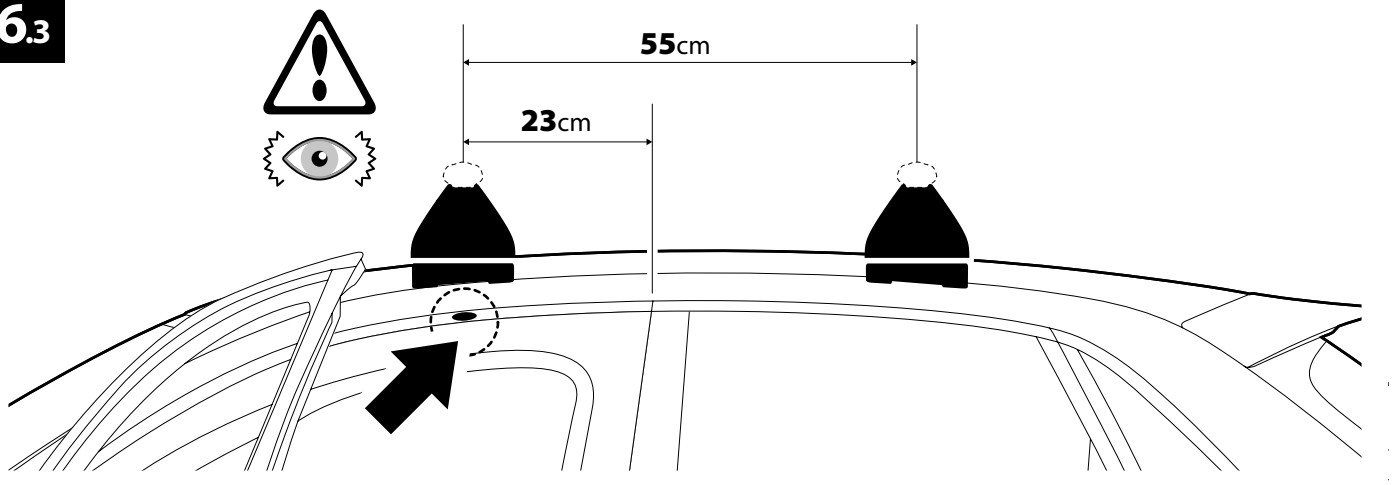
55cm
23cm

6.4

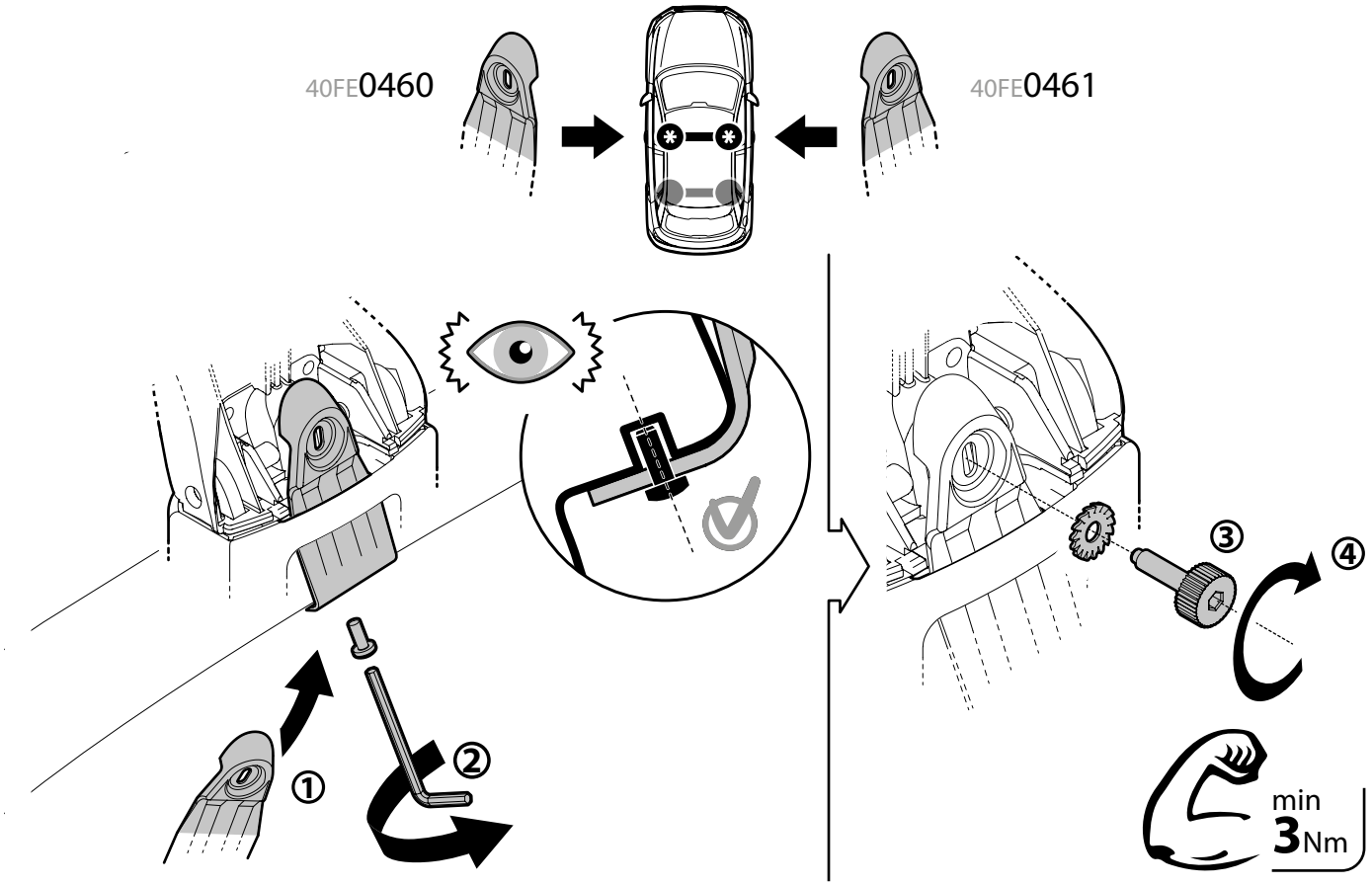
Front
40FE0460
40FE0461
①
②
③
④
min
3Nm

6.5

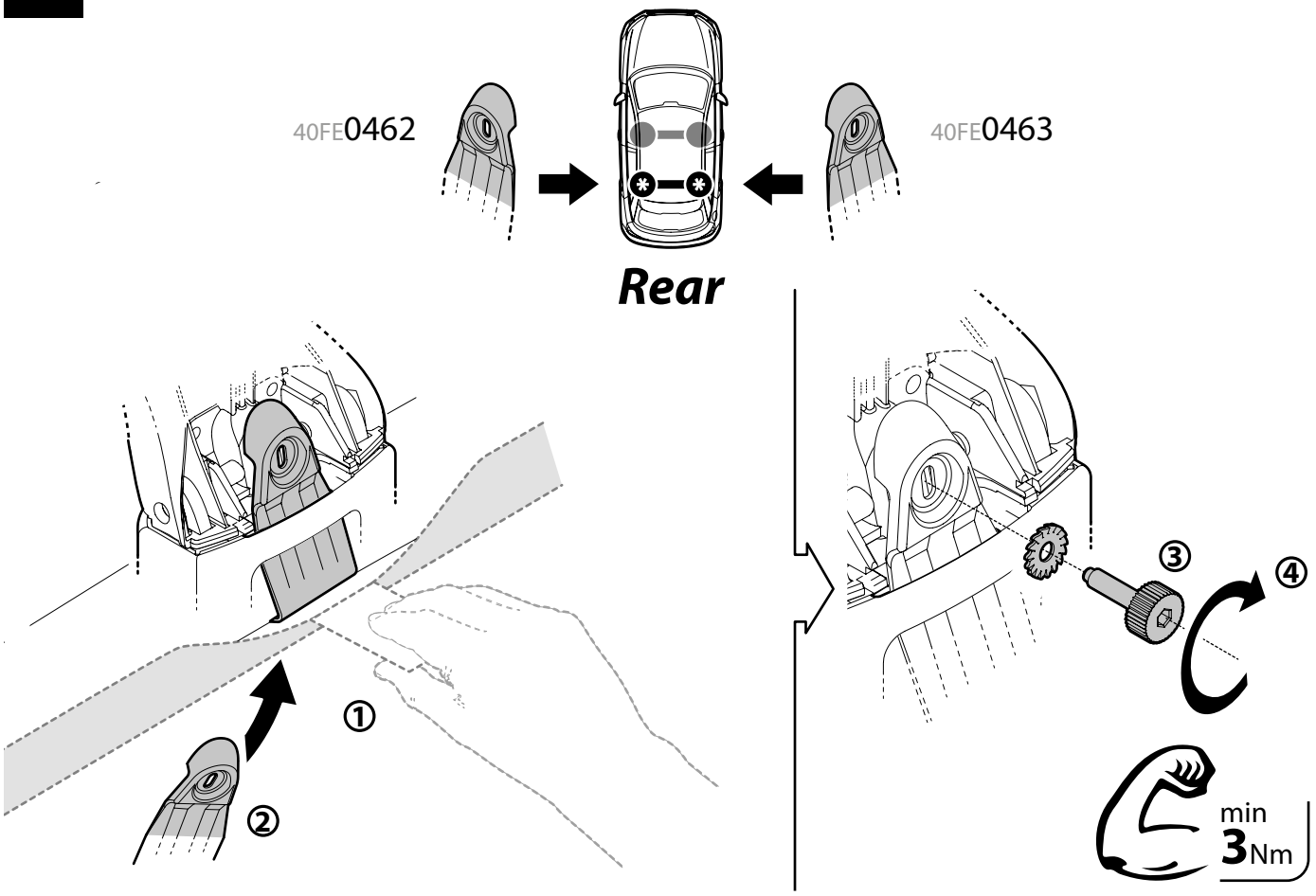
40FE0462
40FE0463
Rear
①
②
③
④
min
3Nm



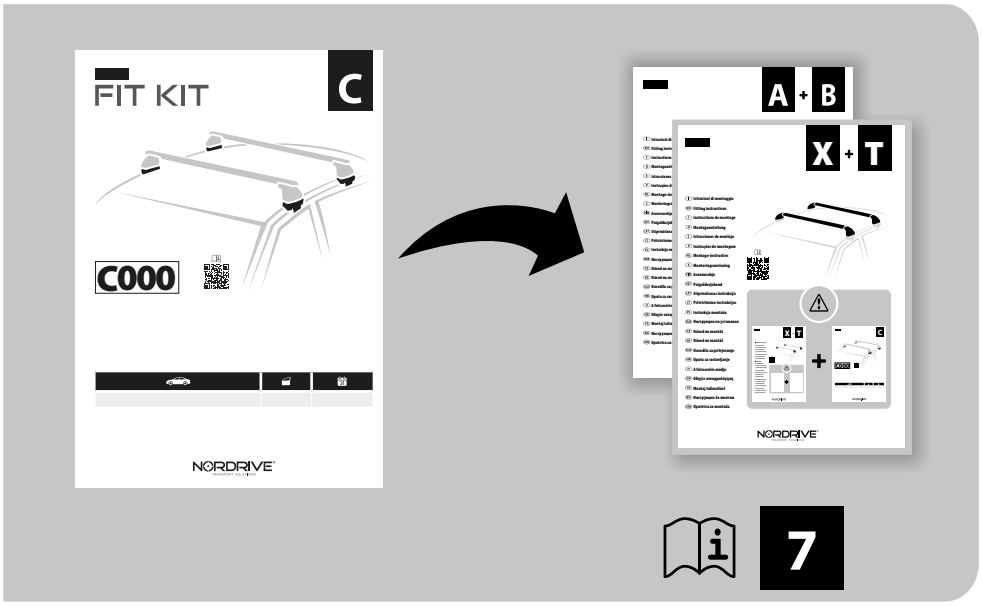

(I) Passare al manuale **A+B** / **X+T** e seguire le istruzioni come indicato ad intestazione pagina.

(EN) Switch to manual **A+B** / **X+T** and then follow the instructions as indicated above.

(F) Passez au manuel **A+B** / **X+T** et suivez les instructions comme indiqué ci-dessus.

(D) Das Handbuch **A+B** / **X+T** konsultieren und die Anleitungen wie angegeben auf Kopfzeile der Seite folgen.

(E) Vaya al manual de **A+B** / **X+T** y siga las instrucciones que se indican en el encabezado de la página.

(P) Passe para o manual **A+B** / **X+T** e siga as instruções indicadas acima.

(NL) Schakel over op manuele **A+B** / **X+T** en volg dan de instructies zoals hierboven aangegeven.

(S) Byt till manual **A+B** / **X+T** och följ där instruktionerna enligt ovan.

(FIN) Vaihda manuaaliseen **A+B** / **X+T** -sarjaan ja noudata sitten yllä olevia ohjeita.

(EST) Avage **A+B** / **X+T** juhend ja järgige ülal toodud juhiseid.

(LAT) Pārslēdzieties uz manuālo **A+B** / **X+T** un pēc tam izpildiet norādījumus, kā norādīts iepriekš.

(LT) Pereikite į vadovą **A+B** / **X+T** ir tuomet sekite instrukcijas, kaip nurodyta aukščiau.

(PL) Przełącz na ręczny **A+B** / **X+T**, a następnie postępuj zgodnie z instrukcjami, jak wskazano powyżej.

(RUS) Перейдите к руководству по **A+B** / **X+T** и следуйте инструкциям, указанным в заголовке страницы.

(CZ) Přejděte do příručky **A+B** / **X+T** a postupujte podle pokynů uvedených v záhlaví stránky.

(SK) Prejdite na návod **A+B** / **X+T** a postupujte podľa pokynov uvedených vyššie.

(SLO) Zamenjajte na navodila **A+B** / in potem jim sledite kot je navedeno zgoraj.

(HR) Prebacite se na priručnik **A+B** / **X+T** i zatim slijedite gore navedene upute.

(H) Váltson át az **A+B** / **X+T** használati útmutatójára és kövesse a fenti utasításokat.

(GR) Μεταβείτε στο φυλλάδιο του **A+B** / **X+T** και κατόπιν ακολουθήστε τις οδηγίες που φαίνονται παραπάνω.

(TR) Manuel **A+B** / **X+T** 'ye geçin ve ardından yukarıda belirtilen talimatları izleyin.

(BG) Преминете към ръководството **A+B** / **X+T** и след това следвайте инструкциите по-горе.

(SRB) Pređite na priručnik **A+B** / **X+T** и след това a zatim sledite gore navedena uputstva.

(I) **Lotto di produzione da comunicare per eventuali ricambi**

(EN) **Production lot number to be communicated for any spare parts**

(F) **Lot de production à communiquer pour toute pièce de rechange**

(D) **Produktionscharge für eventuelle Ersatzteile**

(E) **Lote de producción a comunicar por cualquier repuesto**

Lot.

NORDRIVE®
TRANSPORT SOLUTIONS

NORDRIVE® is a registered trademark of LAMPA S.p.A.

Via G. Rossa 53/55, 46019 Viadana (MN) ITALY
Tel. +39 0375 820700
UNI EN ISO 9001 / ISO 14001 / ISO 45001
Certified Company
service@lampa.it
www.nordrive.it www.lampa.it